Emile Pinel.
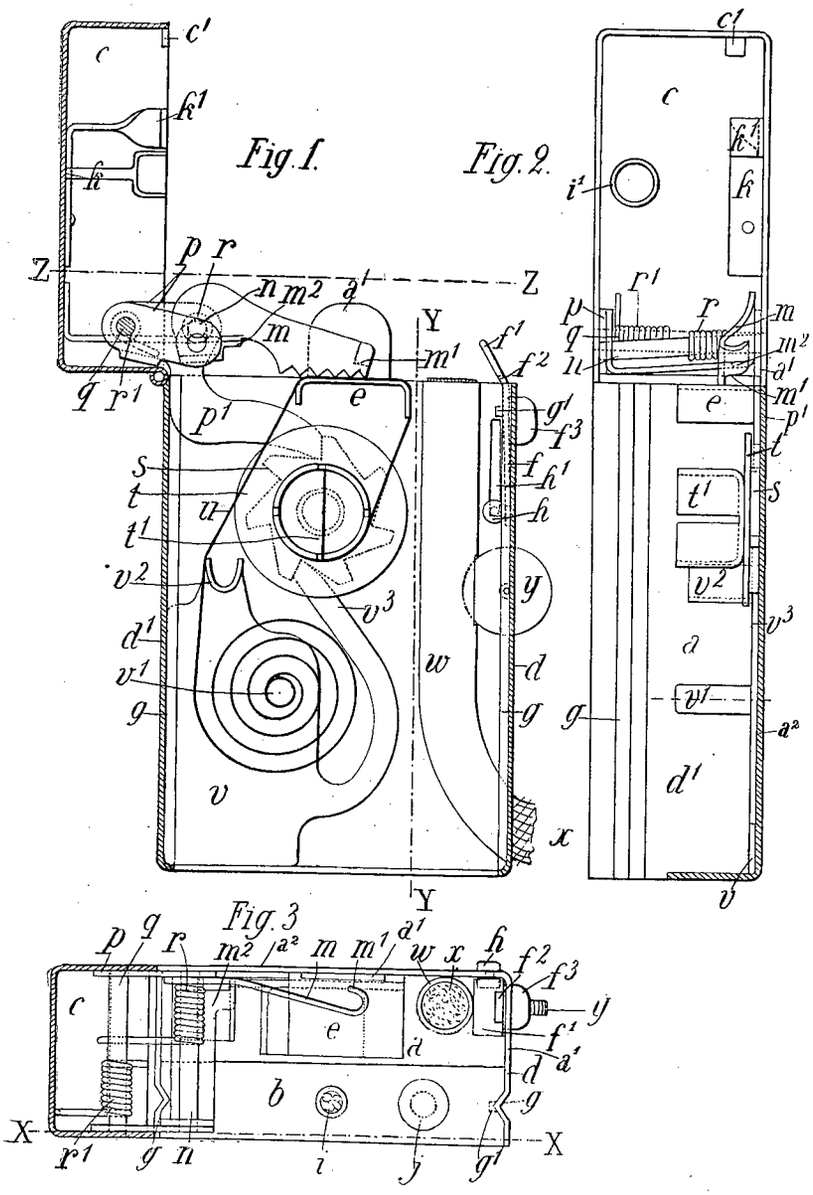
Brevet N° **34377.**
1 feuille.