Fig.1

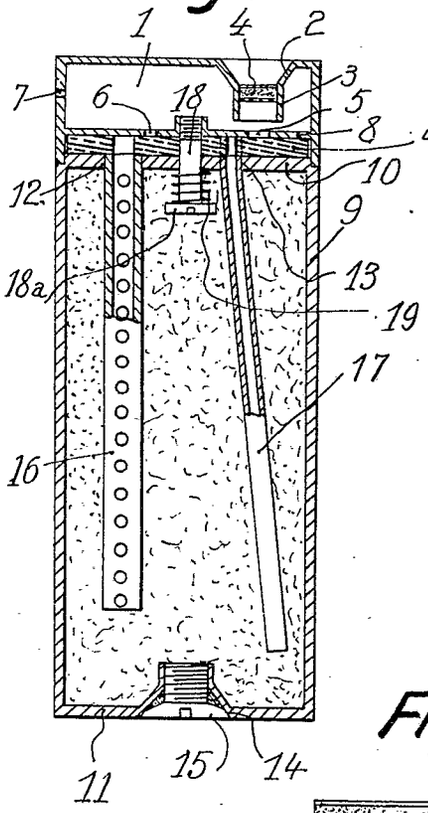

Fig.2

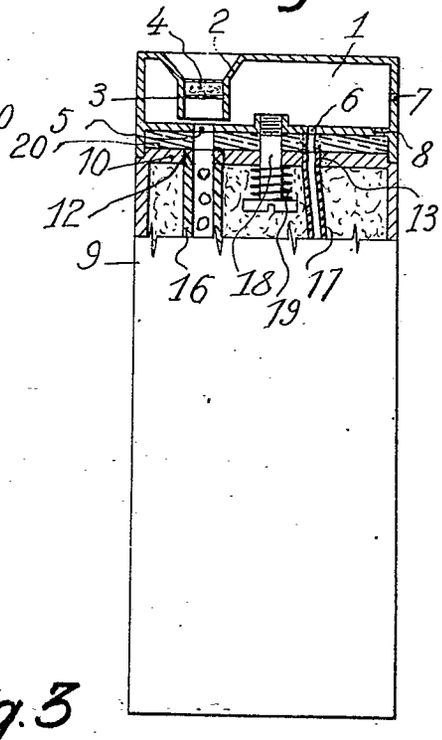
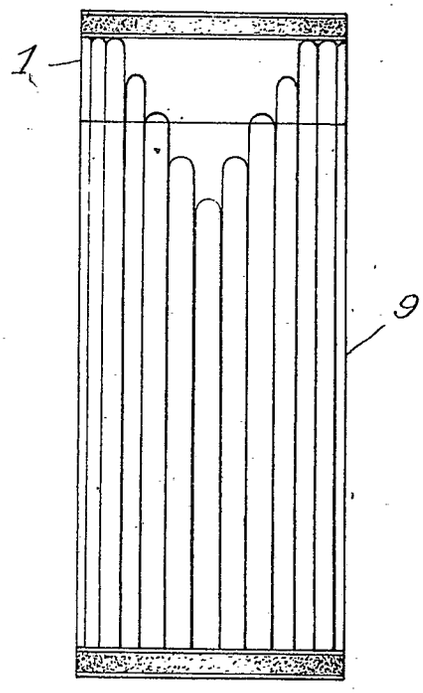
Fig.3